FLEXIBLE®

Rulledepot 912

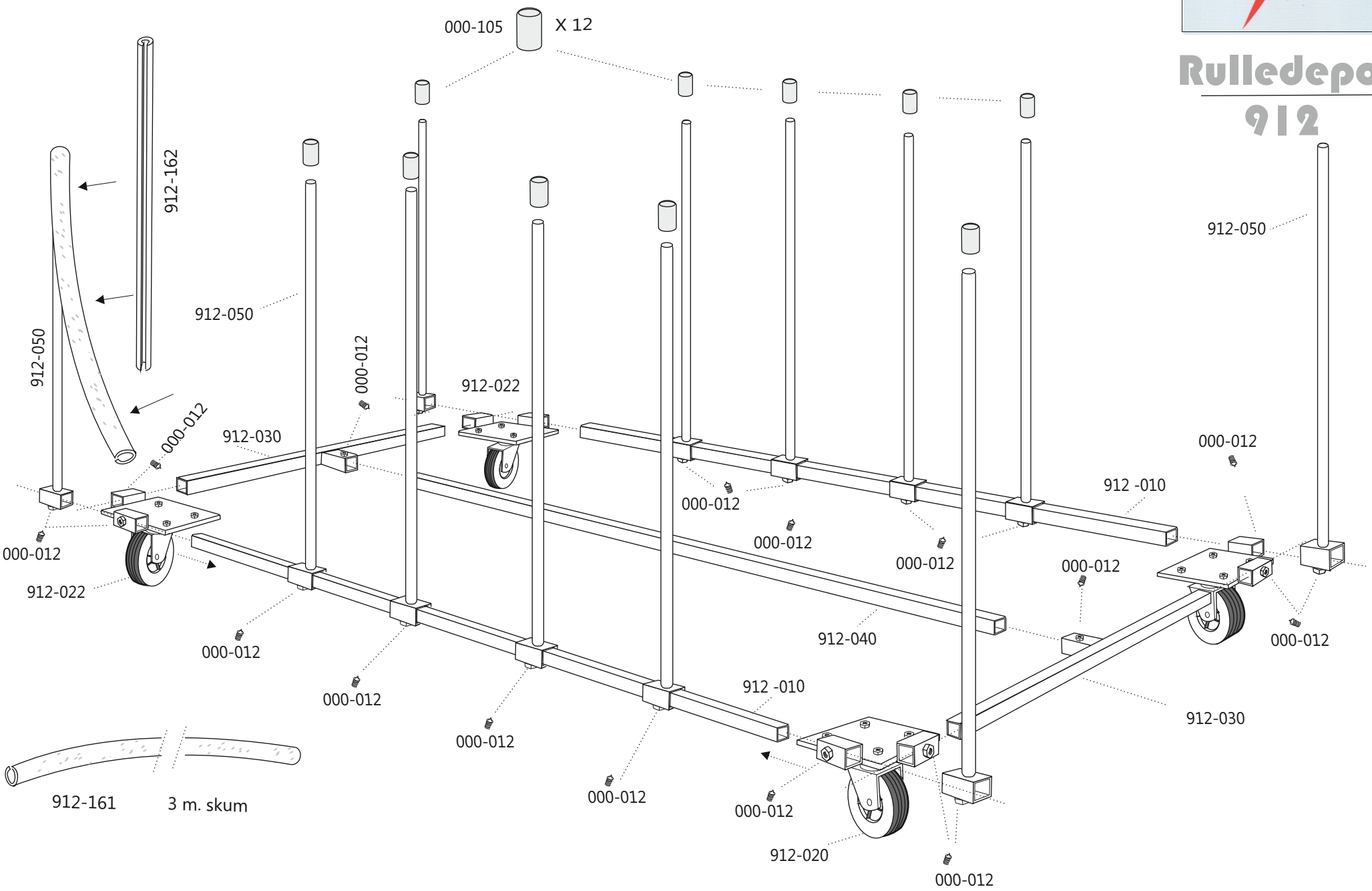

01. 10. 2015